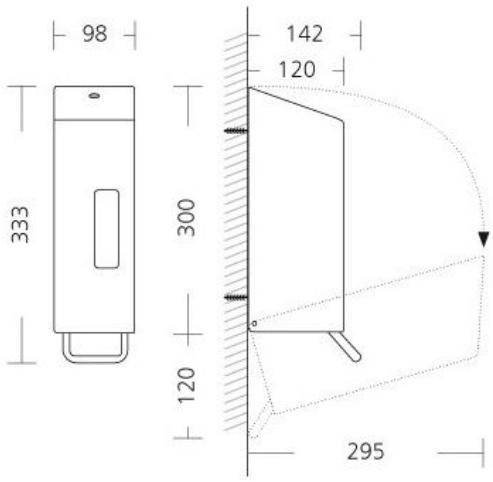

SanTRAL®

Edelstahl AFP-C Seifenspender 1200 ml, NSU 11 E/S

Wenn es eine Produktlinie gibt, die Funktionalität und ein hochwertiges Design in sich vereint, dann ist es diese Zubehörlinie von SanTRAL. Es ist darum nicht weiter verwunderlich, dass der SanTRAL-Seifenspender 1200 ml zu den Verkaufsrennern im Sanitärbereich gehört. Ein typisches Merkmal dieser SanTRAL-Zubehörlinie ist das robuste Edelstahlgehäuse. Eben diesem verdankt dieser Seifenspender seine robuste Ausstrahlung. Und ob Sie nun Flüssigseife bevorzugen, oder die Hände lieber mit einem Alkoholgel desinfizieren, ist unerheblich, denn der Seifenspender 1200 ml gewährleistet in jedem Fall hygienisch saubere Hände. Das Funktionsprinzip ist übrigens denkbar einfach: Durch Betätigung des Edelstahlbügels wird eine exakt dosierte Menge Seife, Creme oder Lotion abgegeben. Und wenn der Spender leer ist? Dann befüllen Sie den nachfüllbaren Behälter einfach neu. Ist dies optimale Kombination aus Funktionalität und hochwertigem Design was Sie suchen? Dann fordern Sie doch gleich ein Angebot für unseren SanTRAL-Seifenspender 1200 ml an.

Technische Daten

Seifenspender für Wandmontage.Mit Nachfüllbehälter.Mit Kunststoff Schloss und Schlüssel.Mit Fenster für Füllstandskontrolle.Mit Edelstahl Bedienungshebel.Auch in weiß verfügbar!

Specificaties

Artikelnummer	2110673 AFP-C
Material	Edelstahl mit Anti-Fingerprint-Beschichtung
H x B x T	333 mm x 97 mm x 145 mm
Gewicht	1,56 KG
Garantie	5 Jahre nach Einkaufsdatum
Anwendung	Nachfüllbar
Dosierung	1,5 ml pro Hub
Inhalt	1200 ml

All Care, manufacturer of dispenserlines

All Care B.V.
Storkstraat 41
3905 KX Veenendaal

P.O. Box 374
3900 AJ Veenendaal
The Netherlands

T : +31 (0) 318 517 778
F : +31 (0) 318 514 498
E : info@all-care.eu