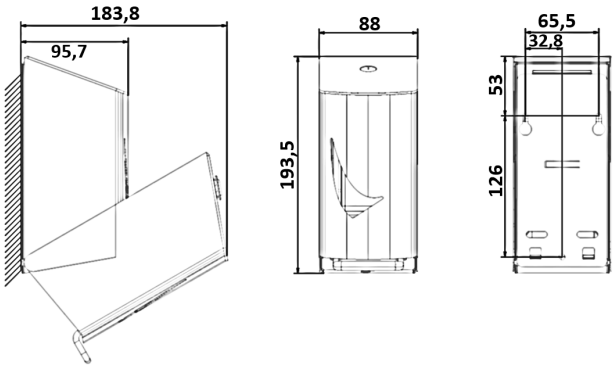

Edelstahl AFP-C Schaumseifenspender 400 ml, WIN SDR04F SAL

Verwöhnen Sie Ihre Besucher mit einer wohltuenden Schaumseife, die aus einem luxuriösen Spender kommt. Dieser Schaumseifenspender verfügt über sowohl hygienische als auch ökonomische Aspekte, die seinen Ankauf besonders attraktiv werden lassen. Schaumseife hinterlässt nämlich keine Rückstände, ist einfach abzuspülen und sparsam in der Verwendung. Zögern Sie nicht und bestellen Sie umgehend diesen speziellen und überaus effektiven Spender!

Technische Daten

Schaumseifenspender für Wandmontage.Mit Zylinderschloss und Wings Schlüssel.Mit schräger Oberseite und Wings Fenster zur Füllstandskontrolle.Mit Edelstahl BedienungshebelMit Nachfüllbehälter und Schaumpumpe.Der Spender ist auch in eine POUCH Ausführung verfügbar.Modulair System.

Specificaties

Artikelnummer	4230
Material	Edelstahl mit Anti-Fingerprint-Beschichtung | Mit 1 mm geschweißter Kappe
H x B x T	194 mm x 88 mm x 99 mm
Gewicht	1 KG
Garantie	5 Jahre nach Einkaufsdatum
Anwendung	Nachfüllbar
Dosierung	20 ml pro Hub (0,6 ml Flüssig)
Inhalt	400 ml

All Care B.V.
Storkstraat 41
3905 KX Veenendaal

P.O. Box 374
3900 AJ Veenendaal
The Netherlands

T : +31 (0) 318 517 778
F : +31 (0) 318 514 498
E : info@all-care.eu