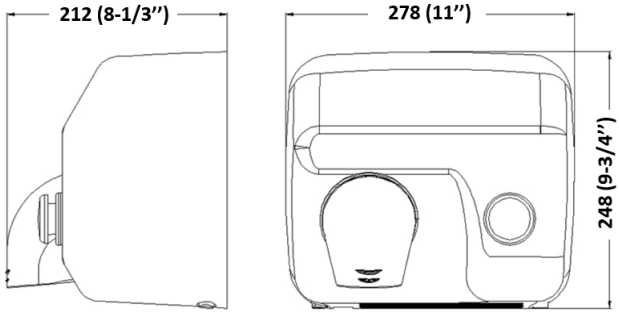

mediclinics by All Care

Händetrockner automatisch Edelstahl, E88ACS (Saniflow)

In Sachen Hygiene stellen Ihre Gäste wahrscheinlich hohe Ansprüche. Einwandfrei funktionierende Seifenspender und Händetrockner sind denn auch ein absolutes Muss in jedem Waschraum. Mit dem Mediclinics-Händetrockner erwerben Sie nicht nur Qualität, sondern auch ein geschmackvolles Design. Das hochwertig verarbeitete Stahlgehäuse – in Edelstahloptik – fügt sich nahtlos in jedes Ambiente ein. Zählt man noch die ideale Lufttemperatur, die automatische Aktivierung sowie die schnelle Trocknung hinzu, dürfte die Wahl nicht mehr schwerfallen. Wenn Sie den hohen Hygieneansprüchen Ihrer Gäste begegnen möchten, wählen Sie den Mediclinics-Händetrockner Edelstahloptik automatisch. Fordern Sie hier ein Angebot an.

Technische Daten

Händetrockner automatisch 2250 Watt für Wandmontage.Luftleistung: ca. 130 L pro Sekunde.Lufttemperatur: 50˚C. Luftgeschwindigkeit: 100 Stundenkilometer.Trocknungsdauer: 29 Sekunden68 dB

Specificaties

Artikelnummer	12230
Material	Metall Edelstahl Look
H x B x T	248 mm x 278 mm x 212 mm
Gewicht	5,9 KG
Garantie	2 Jahre nach Einkaufsdatum
Anwendung	Wandmontage
Eigenschaften	Automatisch, 100 Stundenkilometer, Trocknungsdauer: 29 Sekunden, 68 dB
Leistung	2250 Watt

All Care, manufacturer of dispenserlines

All Care B.V.
Storkstraat 41
3905 KX Veenendaal

P.O. Box 374
3900 AJ Veenendaal
The Netherlands

T : +31 (0) 318 517 778
F : +31 (0) 318 514 498
E : info@all-care.eu