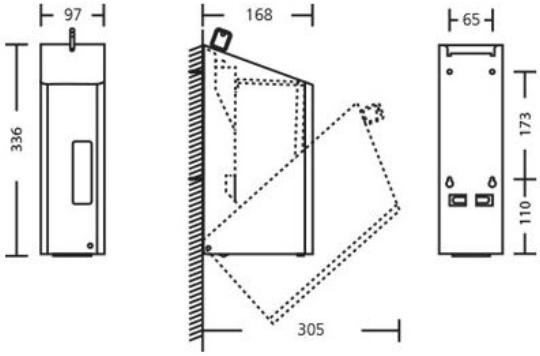

SanTRAL®

Edelstahl AFP-C Seifenspender automatisch 1200 ml, NSU 11 E/S Touchless

In einem Arbeitsumfeld, in dem Hygiene oberste Priorität hat, müssen Krankheitserreger möglichst ferngehalten werden. Der automatische Seifenspender 1200 ml macht gute Hygiene kinderleicht. Dieser Seifenspender von SanTRAL ist nicht nur praktisch, sondern hat auch die Ausstrahlung, die Sie von einem stilvollen Spender erwarten dürfen: Schlicht, geschmackvoll und auffallend. Ob Sie nun einen ländlichen, modernen oder klassischen Stil bevorzugen, dieser schlanke, elegante Spender fügt sich nahtlos in jedes Umfeld ein. Mit andere Worten: Er ist eine echte Bereicherung für jeden Raum, in dem Hygiene angesagt ist. Der Spender ist mit einem nachfüllbaren Behälter ausgestattet, sodass im Handumdrehen neu befüllt werden kann. Möchten Sie Ihren Waschraum mit einer femininen, eleganten Note versehen? Dann erkundigen Sie sich schnell nach unserem SanTRAL-Seifenspender automatisch 1200 ml.

Technische Daten

Seifenspender automatisch für Wandmontage.Mit Nachfüllbehälter.Mit Kunststoff Schloss und Schlüssel.Mit Fenster für Füllstandskontrolle.Stromversorgung durch 4 Batterien Typ D mit insgesamt 6 Volt.(Werden nicht mitgeliefert!)Auch in weiß verfügbar!

Specificaties

Artikelnummer	21419395 AFP-C
Material	Edelstahl mit Anti-Fingerprint-Beschichtung
H x B x T	336 mm x 97 mm x 168 mm
Gewicht	1,56 KG
Garantie	5 Jahre nach Einkaufsdatum
Anwendung	Nachfüllbar
Dosierung	1,5 ml pro Hub
Inhalt	1200 ml

All Care, manufacturer of dispenserlines

All Care B.V.
Storkstraat 41
3905 KX Veenendaal

P.O. Box 374
3900 AJ Veenendaal
The Netherlands

T : +31 (0) 318 517 778
F : +31 (0) 318 514 498
E : info@all-care.eu