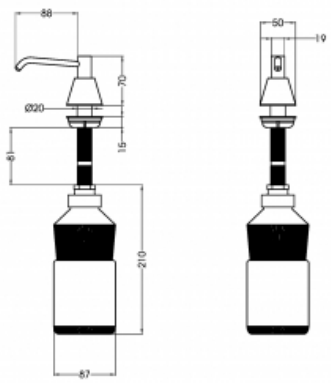

mediclinics by All Care

Einbau Seifenspender 950 ml verchromt, DJT118

Wenn es um Hygiene geht, müssen Ihre Gäste sich auf Sie verlassen können. Deshalb sorgen Sie dafür, dass Ihr Toilettenraum sauber und ordentlich und mit dem richtigen Zubehör ausgestattet ist. Ein Seifenspender ist dabei unabdingbar. An dem speziellen Design dieses Einbau-Seifenspenders wird ersichtlich, dass seine Designer sich mit Stil auskennen. Die praktische Einbaupumpe entzieht den Nachfüllbehälter auf subtile Art und Weise den Blicken Ihrer Gäste. Durch Herunterdrücken des Pumpenkopfs können Sie ganz einfach die nötige Menge an Seife dosieren. Um die Pumpe aufzufüllen, schrauben Sie lediglich den Behälter an der Unterseite auf. Möchten auch Sie, dass in Ihrem Toilettenraum alles an seinem Platz ist? Entscheiden Sie sich für diesen Einbau-Seifenspender und fordern Sie umgehend Ihr Angebot an!

Technische Daten

Seifenspender für Waschtischeinbau.Drücken Sie den Pumpenkopf nach unten für die Seifendosierung.Mit 360˚ drehbarem Auslauf.Nachfüllbar, Befüllung von unten über die Flasche.Empfohlen Montage Abmessungen vom Waschbecken: 5 cm

Specificaties

Artikelnummer	13181
Material	Pumpe - Hochglanz verchromt
H x B x T	300 mm x x
Gewicht	0,43 KG
Garantie	2 Jahre nach Einkaufsdatum
Anwendung	Einbau: Empfohlen Montage Abmessungen vom Waschbecken: 5 cm
Dosierung	1 ml pro Hub
Inhalt	950 ml

All Care, manufacturer of dispenserlines

All Care B.V.
Storkstraat 41
3905 KX Veenendaal

P.O. Box 374
3900 AJ Veenendaal
The Netherlands

T : +31 (0) 318 517 778
F : +31 (0) 318 514 498
E : info@all-care.eu