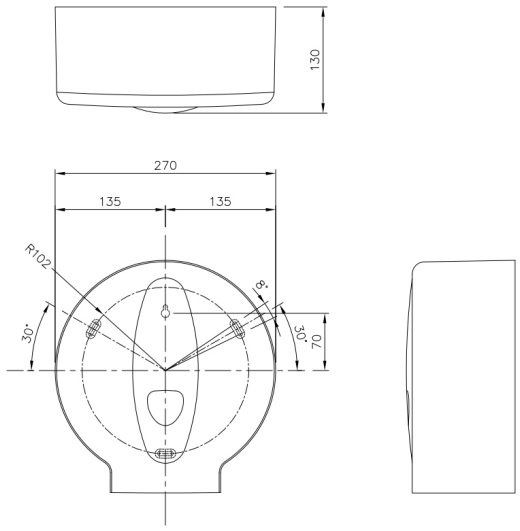

Großrollenspender mini Kunststoff, PQ20MiniJ

Sie möchten, dass Ihr stark frequentierter Waschraum mit allen erforderlichen Vorrichtungen ausgestattet ist. Darum wählen Sie ausschließlich geschmackvolle und anwenderfreundliche Qualitätsprodukte. Mit diesem Mini-Jumborollenspender aus der PlastiQline 2020-Serie kommen Sie den Wünschen Ihrer Gäste in jeder Hinsicht entgegen. Dass es den Entwerfern der PlastiQline 2020-Serie wieder einmal gelungen ist, Design einwandfrei mit optimaler Anwendungsfreundlichkeit zu kombinieren, ist offensichtlich. Die dezente Ausstrahlung und die saubere Verarbeitung dieses Mini-Jumborollenspenders werden Ihre Gäste denn auch gleich erkennen. Der Spender ist für eine Mini-Jumborolle mit einem Durchmesser bis zu 240 mm ausgelegt. Die Rolle kann über die Klappe an der Vorderseite des Spenders ganz einfach ausgetauscht werden. Wählen Sie ein Spitzenmodell, das durch Funktionalität und Design gleichermaßen hervorsticht? Dann fordern Sie gleich ein Angebot für den PlastiQline 2020 Mini Jumbo Dispenser an.

Technische Daten

Großrollenhalter Mini für Wandmontage.Mit Schloss und Schlüssel.Standard mit grauem Fenster.Geeignet für Logobedruckung.Universal Nachfüllbar.

Specificaties

Artikelnummer	3220
Material	ABS Kunststoff (Weiß)
H x B x T	280 mm x 270 mm x 130 mm
Gewicht	0,77 KG
Garantie	1 Jahr nach Einkaufsdatum
Anwendung	Wandmontage

All Care, manufacturer of dispenserlines

All Care B.V.
Storkstraat 41
3905 KX Veenendaal

P.O. Box 374
3900 AJ Veenendaal
The Netherlands

T : +31 (0) 318 517 778
F : +31 (0) 318 514 498
E : info@all-care.eu