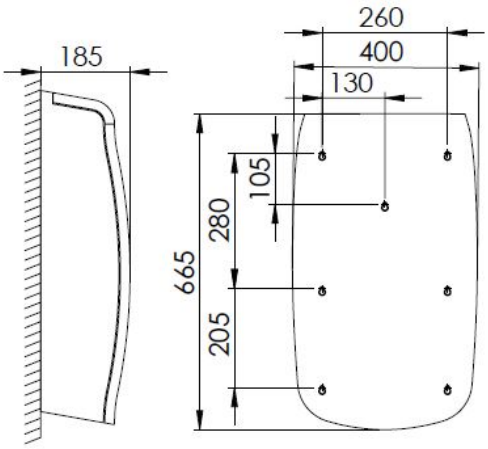

PLASTIQLINE exclusive

Abfallbehälter 25 Liter offen Kunststoff/Edelstahl, PQXA25

Ihre Gäste rechnen mit einem Sanitärraum, der Sauberkeit und Hygiene ausstrahlt. Also mit einem Bereich, in dem kein Papier oder Abfall herumliegt. Der offene Abfallbehälter von PlastiQline Exclusive bietet Ihnen eine stilvolle und praktische Lösung für die Entsorgung Ihres Abfalls. Der offene Abfallbehälter von PlastiQline Exclusive ist am schwarzen Kunststoff und an der exklusiven Edelstahl-Frontplatte zu erkennen. Die Kombination verschiedener Materialien macht diesen Abfallbehälter zu einem echten Designwunder, wodurch er sofort als stilvolles sanitäres Zubehör auffällt. Es ist besonders praktisch, dass die Edelstahl-Frontplatte vom schwarzen Kunststoff abnehmbar und mit einer speziellen Anti-Fingerabdruck-Beschichtung ausgestattet ist. Hierdurch sieht der Abfallbehälter jederzeit hygienisch aus. Der ovale, offene Einwurf bietet ausreichend Platz für die gleichzeitige Benutzung durch mehrere Personen. Der Behälter verfügt über einen praktischen Innenring. Die Vorderseite aus Edelstahl lässt sich darüber hinaus ganz einfach abnehmen. Dies macht das Auswechseln des Abfallsacks zum Kinderspiel. Sind Sie auf der Suche nach einer einfachen, jedoch stilvollen Lösung für Ihren Abfall? Fordern Sie umgehend Ihr Angebot an!

Technische Daten

Abfallbehälter offen für Wandmontage.Mit Innenring und ovalem Einwurf.Die Edelstahl Frontplatte ist teilweise von der Rückseite abnehmbar undermöglicht ein schnelles und einfaches Wechseln der eingesetzten Abfallsäcke.

Specificaties

Artikelnummer	5740
Material	Edelstahl Frontplatte | Seiten Kunststoff schwarz
H x B x T	665 mm x 400 mm x 185 mm
Gewicht	3,4 KG
Garantie	2 Jahre nach Einkaufsdatum
Anwendung	Wandmontage
Inhalt	25 Liter

All Care, manufacturer of dispenserlines

All Care B.V.
Storkstraat 41
3905 KX Veenendaal

P.O. Box 374
3900 AJ Veenendaal
The Netherlands

T : +31 (0) 318 517 778
F : +31 (0) 318 514 498
E : info@all-care.eu