BOBRICK

Technische Daten

HÄNDETROCKNER EDELSTAHL

B-715E

Modell B-715E 220-240-Volt-Elan™ Händetrockner
220-240 V~, 7 A, 1500-1700 W, 50/-60 Hz, einphasig, mit VDE-Zulassung und CE-Markierung

Zum Patent angemeldet

*EMPFOHLENE MONTAGEHÖHEN

Herren-Waschräume	1170 mm
Damen-Waschräume	1120 mm
Kinder-Waschräume, 3-9 Jahre	815 mm
Kinder-Waschräume, 9-12 Jahre	915 mm
Kinder-Waschräume, 12-15 Jahre	1015 mm
Kinder-Waschräume, 15-18 Jahre	1120 mm
Für Körperbehinderte	965 mm

*Unterseite der Trocknergrundplatte bis Waschraumboden

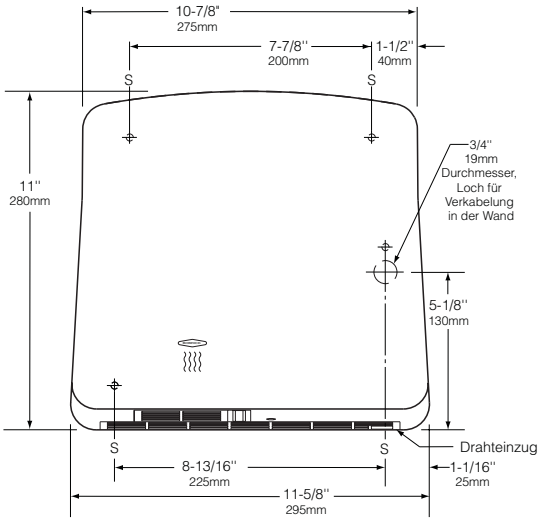

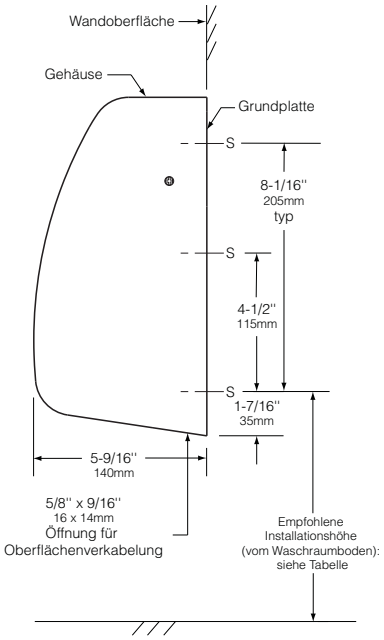

MATERIAL:

Gehäuse – Edelstahl CrNi 20/10 (1.4301), 0,9 mm stark, einteilig, tiefgezogen, matt geschliffen. Das Gehäuse ist mit drei Edelstahlflachkopfschrauben an der Grundplatte befestigt.

Grundplatte und Gebläsegehäuse – 2 mm starker, geformter, grauer Hochglanzkunststoff, brandhemmend. Lufteintrittsgitter aus Kunststoff ist in die Unterseite der Grundplatte eingepasst. Luftaustrittsgitter aus Kunststoff ist zwischen Gebläsegehäuse und Grundplatte montiert.

Motor – Wartungsfreier, kondensatorgesteuerter, externer Rotormotor mit abgedichteten Kugellagern an beiden Enden der Antriebswelle. Mit automatisch auslösendem Überhitzungsschutzschalter.

Gebläse – Dynamisch ausgewuchtetes Zentrifugalgebläse, Laufrad mit 133 mm Durchmesser und mehreren Metallflügeln. Richtet den Luftstrom mit 2,8 m^3/min aus dem Heizelement, um eine gleichförmige Lufttemperatur zu erzeugen.

Heizelement – Heizelement mit Chromnickelspule ist durch einen automatischen Wärmeüberlastschalter und eine Sicherung geschützt. Das Heizelement befindet sich an der Eintrittsseite des Gebläses, erwärmt die Luft gleichmäßig und ist nicht zugänglich und somit vor mutwilliger Beschädigung geschützt.

Elektronische Steuerung – Ein Infrarotsensor schaltet den Trockner automatisch ein, wenn die Hände unter die Luftaustrittsöffnung und in den Erfassungsbereich des Sensors gehalten werden. Bei Wegnahme der Hände aus dem Erfassungsbereich des Sensors schaltet sich der Trockner aus. Der elektronische Sensor schaltet den Trockner nach ca. 2 Minuten aus, wenn ein Gegenstand wie Klebeband oder Kaugummi vor dem Sensorauge platziert wird. Nach Entfernen dieses Gegenstands setzt sich der elektronische Sensor automatisch zurück und der Trockner kann wieder normal betrieben werden.

Fortsetzung auf der nächsten Seite . . .

Die Abbildungen und Beschreibungen in diesem Datenblatt beziehen sich auf Produkte, wie sie zu dem in diesem technischen Datenblatt angegebenen Datum hergestellt wurden.
Der Hersteller behält sich das Recht vor, von Zeit zu Zeit Änderungen und Verbesserungen im Entwurf und in den Abmessungen vorzunehmen.

Ausgabe 1/07 R/A Int'l Gedruckt in den USA

© 2007 Bobrick Washroom Equipment, Inc.

BEDIENUNG:

Berührungsloser Betrieb: Der elektronische Sensor schaltet den Trockner automatisch ein, wenn die Hände unter die Luftaustrittsöffnung und in den Erfassungsbereich des Sensors gehalten werden. Bei Wegnahme der Hände aus dem Erfassungsbereich des Sensors schaltet sich der Trockner aus. Der Trockner schaltet sich erst aus, wenn der Benutzer die Hände zufriedenstellend getrocknet hat. Der Trockner ist nur während des Trocknens von Händen eingeschaltet. Dadurch werden Strom und Betriebskosten gespart. Der elektronische Sensor schaltet den Trockner nach ca. 2 Minuten aus, wenn ein Gegenstand vor dem Sensorauge platziert wird. Nach Entfernen dieses Gegenstands setzt sich der elektronische Sensor automatisch zurück und der Trockner kann wieder normal betrieben werden.

Beschränkte 5-jährige Garantie – Diese Garantie ist im Ermessen von Bobrick auf die Reparatur oder den Ersatz defekter Teile beschränkt. Für alle Einzelheiten siehe Einbauanleitungsblatt, Formular Nr. 715-69.

INSTALLATION:

Vorbereiten der Wand: Grundplatte mithilfe der mitgelieferten Schablone an der Wand befestigen. Bei Mauerwerk vier Spreizdübel oder Anker mit vier 4,8-mm-Blechschrauben (nicht mitgeliefert) befestigen. Bei Gipskartonplatten eine verdeckte Wandplatte bereitstellen, die den örtlichen Bauvorschriften entspricht, und diese dann mit vier 4,8-mm-Rundkopfblechschrauben oder 5-mm-Klappdübeln (nicht mitgeliefert) befestigen. In Übereinstimmung mit den örtlichen Elektroinstallationsvorschriften die elektrischen Leitungen von der nächstgelegenen Verteilertafel bis zur Grundplatte des Trockners führen.

Verdrahtungsanleitung:

Stromführenden Draht an Klemme mit Bezeichnung *L1* und Nullleiter an Klemme mit Bezeichnung *N* anschließen.

Hinweise: Der elektronische Sensor im Elan-Händetrockner erfasst Bewegungen innerhalb eines Bereichs von 100 mm von der Luftaustrittsdüse. In engen Räumen muss der Anbringungsort des Elan-Händetrockners mit Bedacht ausgewählt werden. Die Nähe zu Türen und anderen stark frequentierten Bereichen entsprechend berücksichtigen.

Automatische Händetrockner von Bobrick müssen 380 mm oberhalb von Vorsprüngen oder horizontalen Flächen montiert werden, die den Betrieb des automatischen Sensors beeinträchtigen könnten.

Detaillierte Installationsanleitungen, in denen die Vorgehensweise Schritt für Schritt erläutert und die Verdrahtung ausführlich beschrieben wird, finden Sie in Formular Nr. 715-69, das jeder Lieferung beiliegt. Auf Anfrage ist dieses Formular auch vorab erhältlich.

TECHNISCHE BESCHREIBUNG:

Der aufputzmontierte Händetrockner besteht aus einem tiefgezogenen, 0,9 mm starken Gehäuse aus Edelstahl CrNi 20/10 (1.4301), matt geschliffen. Die Grundplatte und das Gebläsegehäuse bestehen aus flammenhemmendem, grauem Kunststoff-Formguss. Der Motor ist kondensatorgesteuert, mit externem Rotormotor, 90 W, abgedichteten Kugellagern an beiden Antriebswellenenden, und er ist mit einem Überhitzungsschutzschalter ausgestattet. Das Zentrifugalgebläse hat mehrere Metallflügel. Das Heizelement befindet sich an der Eintrittsseite des Gebläses, erhitzt die Luft gleichmäßig, ist vor mutwilliger Beschädigung geschützt und verfügt über einen automatisch auslösenden Überhitzungsschutzschalter und eine Sicherung. Der elektronische Sensor schaltet den Trockner automatisch ein, wenn die Hände unter die Luftaustrittsöffnung und in den Erfassungsbereich des Sensors gehalten werden. Der Trockner schaltet sich bei Wegnahme der Hände automatisch aus. Der Sensor schaltet den Trockner nach ca. 2 Minuten aus, wenn ein Gegenstand vor dem Sensorauge platziert wird. Nach Entfernen dieses Gegenstands setzt sich der elektronische Sensor automatisch zurück und der Trockner wird wieder normal betrieben.
Der Trockner besitzt die VDE-Zulassung und trägt die CE-Markierung. Der Händetrockner erfüllt die Anforderungen der EU-Richtlinie „Einschränkung von Gefahrenstoffen“ bzgl. der Nichtbenutzung bestimmter Gefahrenstoffe bei der Herstellung elektronischer Produkte. Das Gerät ist mit einer beschränkten Fünfjahresgarantie auf alle Teile ausgestattet. Das Wartungs- und Teilehandbuch des Herstellers wird auf Anfrage der Gebäudeverwaltung bereitgestellt.

Händetrockner für Aufputzmontage und Automatikbetrieb: Modell B-715E 220-240V von Bobrick Washroom Equipment, Inc., Clifton Park, New York; Jackson, Tennessee; Los Angeles, California; Bobrick Washroom Equipment Company, Scarborough, Ontario; Bobrick Washroom Equipment Pty. Ltd., Australien, und Bobrick Washroom Equipment Limited, Großbritannien.

Die Abbildungen und Beschreibungen in diesem Datenblatt beziehen sich auf Produkte, wie sie zu dem in diesem technischen Datenblatt angegebenen Datum hergestellt wurden.
Der Hersteller behält sich das Recht vor, von Zeit zu Zeit Änderungen und Verbesserungen im Entwurf und in den Abmessungen vorzunehmen.

B-715E Ausgabe 1/07 R/A Int'l Gedruckt in den USA
© 2007 Bobrick Washroom Equipment, Inc.