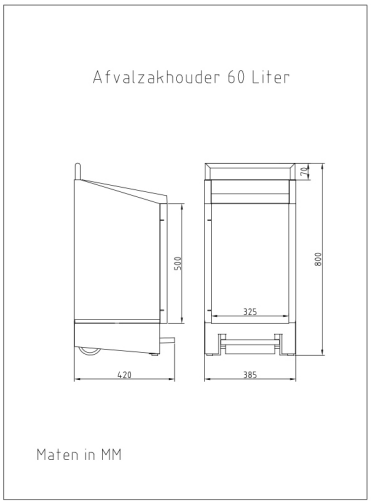

Abfallsackhalter 60 Liter Edelstahl, AVZH 60 E

Es gibt Tage, an denen es scheint, als ob sich der Abfall nur so bei Ihnen stapelt und kein Ende an benutzte Tücher, Esswaren und Restabfall kommt. Genau dann benötigen Sie nichts mehr als einen Abfallbehälter, der auch mal einen Stoß aushalten kann. Dieser doppelwandige Abfallsackhalter hat ein Fassungsvermögen von ca. 60 Litern – genug Platz für den Abfall des gesamten Tages, inklusive dem zu Spitzenzeiten. Durch das Lösen des Innenrings vom Außenring kann das Auswechseln des Sacks effizient vorgenommen werden. Dank der zwei Rollen ist der Abfallsackhalter auch noch ganz einfach und schnell zu transportieren. Sind Sie es satt, zu Spitzenzeiten nicht genug Platz für Ihren Abfall zu haben? Fordern Sie dann umgehend Ihr Angebot an!

Technische Daten

Doppelwandige Abfallbehälter, freistehend Modell.Wird inkl. Beutelhalter geliefert.Inkl. Tür an der Vorderseite für Beutelwechsel.Mit Fußbedienung, 2 Rollen und Gasdämpfer.Spülmaschinen geeignet und HACCP geprüft.

Specificaties

Artikelnummer	9600000045
Material	Edelstahl (Dobbelwandig)
H x B x T	800 mm x 400 mm x 390 mm
Gewicht	20,9 KG
Garantie	1 Jahr nach Einkaufsdatum
Anwendung	Freistehend
Eigenschaften	Mit Innenring, Tür, 2 Rollen und Gasdämpfer
Inhalt	60 Liter

All Care B.V.
Storkstraat 41
3905 KX Veenendaal

P.O. Box 374
3900 AJ Veenendaal
The Netherlands

T : +31 (0) 318 517 778
F : +31 (0) 318 514 498
E : info@all-care.eu