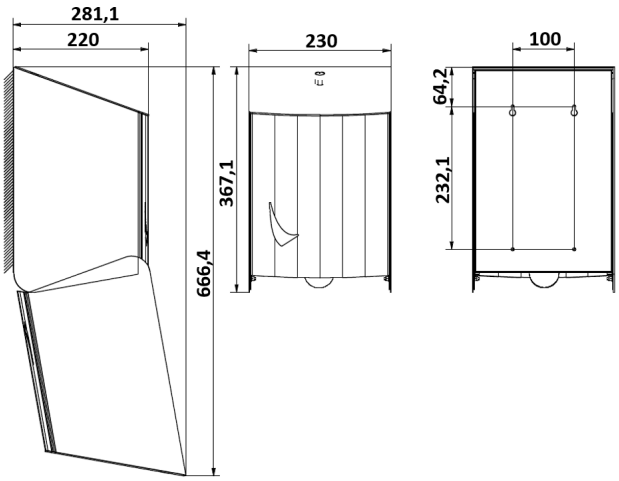

Edelstahl AFP-C Center-Pullspender midi, WIN CPTL SAL

Der Putzrollenspender mit dem kleinen bisschen Extra! Dies ist die perfekte Beschreibung für diesen Innenabrollungsspender. Die Anti-Fingerabdruck-Beschichtung auf dem Edelstahl sorgt für eine besonders hygienische Ausstrahlung. Eine Ausstrahlung, wie man sie sich in jeder Kücheneinrichtung wünscht und die zeigt, dass Hygiene und Professionalität Hand in Hand gehen. Fordern Sie umgehend Ihr Angebot an!

Technische Daten

Putzrollenspender Midi. Für Papierrollen mit Innenabwicklung.Mit an der Unterseite eine scharfe Edelstahl Aussparung für einfaches Abreißen.Mit Zylinderschloss und Wings Schlüssel.Mit schräger Oberseite und Wings Fenster links unten.

Specificaties

Artikelnummer	4106
Material	Edelstahl mit Anti-Fingerprint-Beschichtung | Mit 1 mm geschweißter Kappe
H x B x T	370 mm x 220 mm x 230 mm
Gewicht	4 KG
Garantie	5 Jahre nach Einkaufsdatum
Anwendung	Wandmontage

All Care, manufacturer of dispenserlines

All Care B.V.
Storkstraat 41
3905 KX Veenendaal

P.O. Box 374
3900 AJ Veenendaal
The Netherlands

T : +31 (0) 318 517 778
F : +31 (0) 318 514 498
E : info@all-care.eu