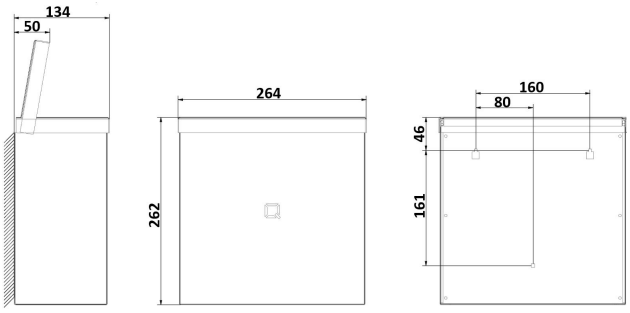

Abfallbehälter Edelstahl offen 9 Liter, QWBO9 SSL

Ein jeder Besucher legt Wert auf einen ordentlichen Toilettenraum. Mit dem Zubehör von Qbic-line ist es ganz einfach, das Niveau Ihres Sanitärbereiches anzuheben. Dieser Abfallbehälter dient dafür als gutes Beispiel. Für einen offenen Abfallbehälter mit einem Fassungsvermögen von 9 Litern ist dies ein schlichtes Modell. Doch die Designer haben die Latte hochgelegt. Denn der Abfallsack ist unter dem abnehmbaren oberen Rand verborgen und entzieht sich so den Blicken Ihrer Besucher. Und auch Ihr Reinigungsdienst wird schnell merken, dass der offene Abfallbehälter aus Edelstahl von Qbic-line darüber hinaus noch praktisch ist. Die vollen Abfallsäcke lassen sich nämlich im Handumdrehen auswechseln. Sind Sie gespannt auf die Möglichkeiten, die sich Ihrer Einrichtung dadurch bieten? Fordern Sie umgehend Ihr Angebot an!

Technische Daten

Abfallbehälter offen für Wandmontage. Mit Innenring. Q-Logo an der Vorderseite ausgeschnitten.

Specificaties

Artikelnummer	7090
Material	Kappe aus 1,25 mm hochwertigem Edelstahl
H x B x T	266 mm x 266 mm x 133 mm
Gewicht	1,5 KG
Garantie	3 Jahre nach Einkaufsdatum
Anwendung	Wandmontage
Eigenschaften	Mit Innenring
Inhalt	9 Liter

All Care B.V.
Storkstraat 41
3905 KX Veenendaal

P.O. Box 374
3900 AJ Veenendaal
The Netherlands

T : +31 (0) 318 517 778
F : +31 (0) 318 514 498
E : info@all-care.eu