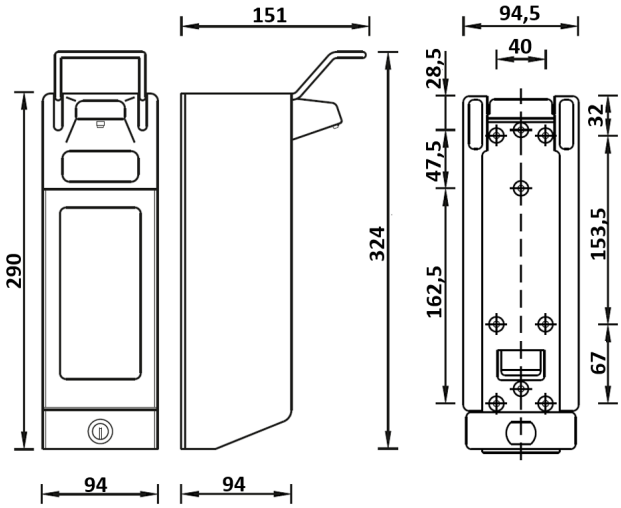

Werkstattseifenspender KH 1000 ml Aluminium, MQHDV10A

Wenn Sie ordentlich an einem Auto herumgeschraubt haben, sind Ihre Hände danach meist besonders schmutzig. Mit diesem Werkstattseifenspender von MediQo-line verlassen Sie die Werkstatt jedoch garantiert mit sauberen Händen. Wenn Sie spezielle Werkstattseife oder Seife mit Körnung nutzen, wünschen Sie sich einen Spender, der dafür auch geeignet ist. Der MediQo-line-Werkstattseifenspender wurde speziell für die Nutzung mit grobkörnigen Handreinigern entworfen. Anhand des kurzen Hebels lässt sich der Spender problemlos bedienen. Inklusive Verschlussplatte mit Sichtfenster. Nach einem arbeitsintensiven Tag möchte man sich mit sauberen Händen auf den Nachhauseweg machen. Dies ist möglich mit dem Werkstattseifenspender 1000 ml aus Aluminium. Fordern Sie umgehend Ihr Angebot an.

Technische Daten

Industriespender mit kurzem Hebel und Edelstahl Dosierpumpe.Inkl. Verschlussplatte mit Sichtfenster.Nachfüllbehälter wird Standard mitgeliefert.

Specificaties

Artikelnummer	8300
Material	Aluminium (Mattsilber eloxiert)
H x B x T	324 mm x 94 mm x 151 mm
Gewicht	1 KG
Garantie	2 Jahre nach Einkaufsdatum
Anwendung	Nachfüllbar
Dosierung	Einstellbar in 1 ml, 1,5 ml und 3 ml pro Hub
Eigenschaften	Inkl. Verschlussplatte
Inhalt	1000 ml

All Care B.V.
Storkstraat 41
3905 KX Veenendaal

P.O. Box 374
3900 AJ Veenendaal
The Netherlands

T : +31 (0) 318 517 778
F : +31 (0) 318 514 498
E : info@all-care.eu