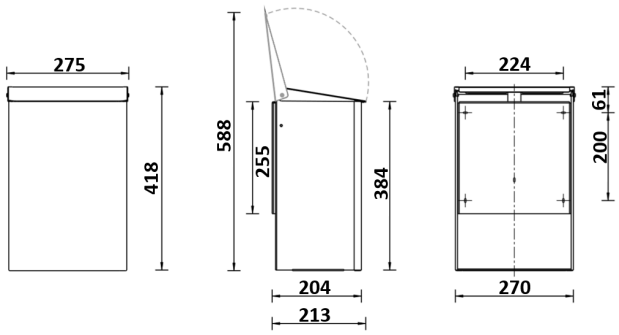

Abfallbehälter 15 Liter Edelstahl geschlossen, MQWB15E

In einem Raum, den viele Besucher betreten, ist ein ordentlicher Abfallbehälter unabdingbar. Der Abfallbehälter von MediQo-line bietet Abhilfe bei Plastikbechern, Papier und Tüchern, die überall herumliegen. Dieser Abfallbehälter ist nicht nur eine praktische Lösung bei Tischabfall, er stellt gleichzeitig einen interessanten Akzent in Ihrer Einrichtung dar. Der Behälter wurde aus robustem, gebürstetem Edelstahl gefertigt, was ihm eine moderne Ausstrahlung verleiht. Dank eines Wandhalters aus Edelstahl wird er fest an der Wand montiert. Durch den Behälter von der Wand abzunehmen, lässt er sich schnell und einfach leeren. Wenn Sie Wert auf einen Abfallbehälter legen, der über eine robuste Ausstrahlung verfügt, dann fällt Ihre Wahl schnell auf den Abfallbehälter mit Schleusenklappe von MediQo-line. Fordern Sie hier Ihr Angebot an.

Technische Daten

Abfallbehälter mit Klappdeckel. Mit Klemmbügel und Edelstahl Wandhalter.Der Abfallbehälter kann zwecks Reinigung vom Wandhalter genommen werden. Mit 4-Punkt-Aufhängung

Specificaties

Artikelnummer	8230
Material	Edelstahl, Edelstahl Wandhalter
H x B x T	420 mm x 275 mm x 217 mm
Gewicht	5 KG
Garantie	2 Jahre nach Einkaufsdatum
Anwendung	Wandmontage
Inhalt	15 Liter

All Care B.V.
Storkstraat 41
3905 KX Veenendaal

P.O. Box 374
3900 AJ Veenendaal
The Netherlands

T : +31 (0) 318 517 778
F : +31 (0) 318 514 498
E : info@all-care.eu