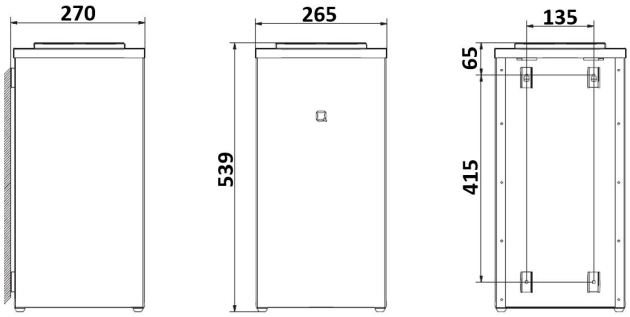

Qbic line
an All Care brand

Abfallbehälter Edelstahl offen 30 Liter, QWBO30 SSL

Ein Abfallbehälter ist dazu da, um den anfallenden Abfall an einem Ort zu sammeln. Deshalb ist es Ihnen wichtig, dass Abfall einfach eingeworfen und der Abfallsack schnell ausgewechselt werden kann. Genau dadurch zeichnet sich der offene Abfallbehälter aus Edelstahl von Qbic-line mit einem Fassungsvermögen von 30 Litern aus. Der Behälter verfügt über einen Innenring. So wird der Abfallsack nicht nur den Blicken entzogen, er ist auch im Handumdrehen ausgewechselt. Dies wird Ihr Reinigungsdienst besonders praktisch finden. Wünschen Sie sich für Ihre Toilettenräume oder andere Bereiche einen Abfallbehälter aus Edelstahl zur Wandmontage? Fordern Sie Ihr Angebot an!

Technische Daten

Abfallbehälter offen.Der Deckel-Rand ist einfach von dem Behälter entfernbar.Mit Innenring. Das Q-Logo ist an der Vorderseite ausgeschnitten.Freistehend oder für Wandmontage geeignet.

Specificaties

Artikelnummer	6880
Material	Kappe aus 1,25 mm hochwertigem Edelstahl
H x B x T	532 mm x 266 mm x 266 mm
Gewicht	5,5 KG
Garantie	3 Jahre nach Einkaufsdatum
Anwendung	Freistehend
Eigenschaften	Mit Innenrung und abnehmbarem Deckelrand
Inhalt	30 Liter

All Care, manufacturer of dispenserlines

All Care B.V.
Storkstraat 41
3905 KX Veenendaal

P.O. Box 374
3900 AJ Veenendaal
The Netherlands

T : +31 (0) 318 517 778
F : +31 (0) 318 514 498
E : info@all-care.eu