SENSOR-KOMBINATION SEIFE/DESINFEKTIONSMITTEL WP585E-7

218 x 298 x 121 mm

Sensor 950 ml Seife, 950 ml Tank Desinfektionsmittel

- Sensor-Kombination, bestehend aus Sensor-Flüssigseifen- und Desinfektionsmittelspender aus robustem, keimreduzierendem und pflegeleichtem Edelstahl (Chromnickelstahl WN 1.4404).
- Ganzedelstahlgehäuse; alle Ecken voll verschweißt, Sichtflächen matt geschliffen und gebürstet. Weitere lieferbare Oberflächen: siehe unten.
- Sensor-Seifenspender mit EWAR® eModul berührungslos bedienbarer und tropffreier Seifenpumpe. Vorgesehen für handelsübliche 950-ml-Einweg-Flaschen Flüssigseife. Mit optionalem Aufstecktank auch nachfüllbar aus Großgebinde.
- Sensor-Desinfektionsmittelspender mit EWAR® eModul berührungslos bedienbarer Desinfektionsmittelspumpe mit 950-ml-Tank. Vorgesehen für handelsübliche Desinfektionsmittel. Hinweis: Nicht zugelassen für medizinsche Bereiche.
- Sichtschlitze als Füllstandsanzeigen.
- Zum Nachfüllen zugänglich über abschließbares, nach vorne abklappbares Gehäuse.
- Zylinderschloss gleichschließend aus korrosionsbeständigem Zinkdruckguss.
- eModul batteriebetrieben mit zwei LR14 Babyzellen.
  Netzteil als Zubehör erhältlich.
- Verschleißteile modular austauschbar.
- Montage: Mit vier Schrauben durch Schlüssellöcher und ein optionales Anti-Diebstahl-Loch in der Rückwand.
- Lieferung einschließlich Befestigungsmaterial, Batterien und Erstbefüllung mit Seife.
- Gewicht, einschließlich Einzelverpackung: 4,2 kg

Textvorschlag für Ausschreibungen:

Sensor-Kombination, bestehend aus Sensor-Flüssigseifen- und Desinfektionsmittelspender aus Edelstahl (Chromnickelstahl WN 1.4404) für Aufputz-Montage. Ganzedelstahlgehäuse; alle Ecken voll verschweißt, Sichtflächen matt geschliffen und gebürstet. Sensor-Seifenspender mit berührungslos bedienbarer und tropffreier Seifenpumpe. Vorgesehen für handelsübliche 950-ml-Einweg-Flaschen Flüssigseife. Sensor-Desinfektionsmittelspender mit berührungslos bedienbarer Desinfektionsmittelpumpe mit 950-ml-Tank. Vorgesehen für handelsübliche Desinfektionsmittel. Sichtschlitze als Füllstandsanzeigen. Zum Nachfüllen zugänglich über abschließbares, nach vorne abklappbares Gehäuse. Zylinderschloss gleichschließend aus korrosionsbeständigem Zinkdruckguss. Lieferung einschließlich Befestigungsmaterial, Batterien und Erstbefüllung mit Seife.

Abmessungen: 218 x 298 x 121 mm

Artikel Nr. WP585e-7

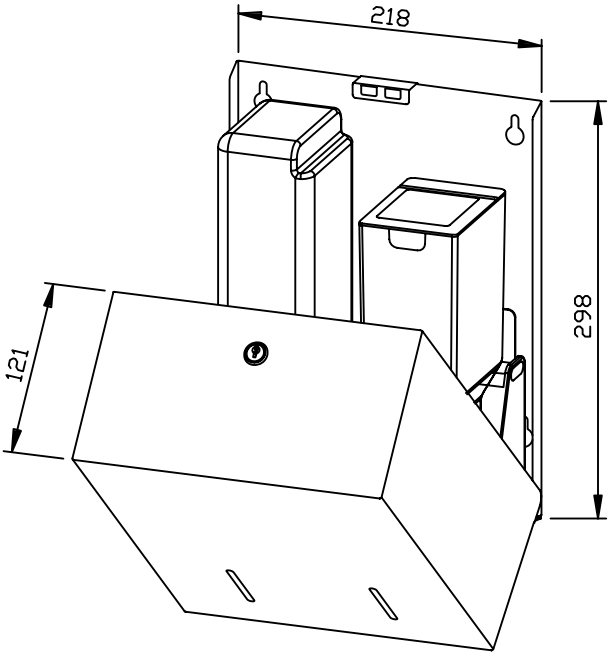

Zubehör	Ident-Nr.
Aufstecktank	937 201
Netzteil für eModul	923 060

Lieferbare Oberflächen	Ident-Nr.
matt geschliffen (standard)	727 726
hochglanzpoliert	731 726
(farbige) Kunststoff-Pulverbeschichtung	728 726

Ernst Wagner GmbH & Co. KG
Ernst-Abbe-Straße 21 · D-72770 Reutlingen · Tel.: +49712151539-0 · Fax: -20
info@wagner-ewar.de · www.wagner-ewar.de