Sensor | Wand / Freistehend | 4 Batterien Typ D | Seife | Schaumseife | Desinfektion | Spray

Artikelnummer: 64270

B147mm x T101mm x H268mm

Sensorspender
GUD-1000

1 Hygienisch

Der Berührungslose GUD1000 Spender verhindert nosokomiale Infektionen

2 Variabel

Der Sensorspender kann mit verschiedenen Hygiene Produkten, sowie Desinfektionsmittel und Seifen verwendet werden

3 Flexibel

Der Batteriebetrieb ermöglicht einen flexiblen Einsatz – sowohl freistehend als auch an der Wand montiert

Leichter können wir Händehygiene nicht machen.

Der GUD 1000 Sensorspender kann fast überall platziert und eingesetzt werden.

■ Batteriebetrieb

Vier Batterien des Typs D betreiben den Spender mindestens 1 Jahr. *

*getestet mit Flüssigseife

■ Verschlussmechanismus

Das Verschließen des Gerätes verhindert das Eindringen anderer Substanzen und den Zugriff Unbefugter.

■ Einwegflaschen

Einfacher Austausch der hygienischen Einwegflaschen.

■ Größe

Nur 101mm breit! Der Spender wird somit nie zum Hindernis.

SARAYA Europe

Sensorspender
GUD-1000

Produkte zur Händehygiene

Saraya Haut-& Händedesinfektion

Alkoholisches, parfümfreies Händedesinfektionsmittel zur hygienischen und chirurgischen Händedesinfektion. Ohne kumulierende Langzeitwirkstoffe oder sonstige Zusatzstoffe.

Features :

- Enthält 2-Propanol (79% v/v)
- Dermatologisch getestet
- EN1500 und EN12791 getestet
- VAH gelistet

Saraya Schaumseife

Features :

- Mild und erfrischend
- Auf Kokosölbasis
- Enthält hautpflegende Substanzen
- Hygienische Verpackung in 1 Literflasche mit Pumpe

Spezifikationen	
Name	Sensorspender
Modell	GUD-1000
Maße (BTH)	147 mm x 101 mm x 268 mm
Gewicht	zirka 785 g (ohne Zubehör, Verpackung und Flasche)
Materialien	Gehäusefront ..... PP Gehäuse ..... PP Fenster ..... PP Mechanikgehäuse (innen) ..... ABS Batteriekasten ..... PP
Stromquelle	4 Alkali-Batterien Typ D
Betriebstemperatur	5–40°C
Feuchtigkeit	20–85% (keine Kondensierung)
Produkte	Nur vom Hersteller angezeigte Produkte verwenden

Maße(in mm)

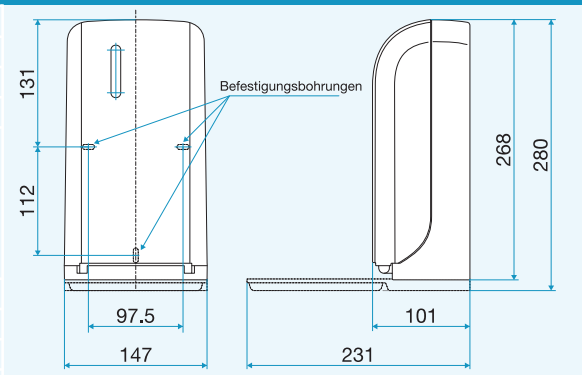

⚠ Hinweise	● Bitte kontaktieren Sie unsere Außendienstmitarbeiter bei Fragen zu dem Gerät ● Bitte lesen Sie vor dem Gebrauch die Bedienungsanleitung sorgfältig durch ● Verwenden Sie nur von Saraya empfohlene Produkte ● Andere Produkte können das Gerät schädigen

Copyright Saraya Europe. Alle Angaben ohne Gewähr. Änderungen vorbehalten.

SARAYA Europe
Sint-Annadreef, 68b, 1020 Brüssel, Belgien
Phone: +32-2-790-27-44 Fax: +32-2-476-25-87
Email: hands@saraya-europe.com
www.saraya-europe.com

Ihr zuständiger Händler.