BOBRICK

**Technische Daten**

# SERIE CONTURA™ AUFPUTZMONTIERTER ABFALLBEHÄLTER FÜR DAMENBINDEN

# B-270

Patentiert

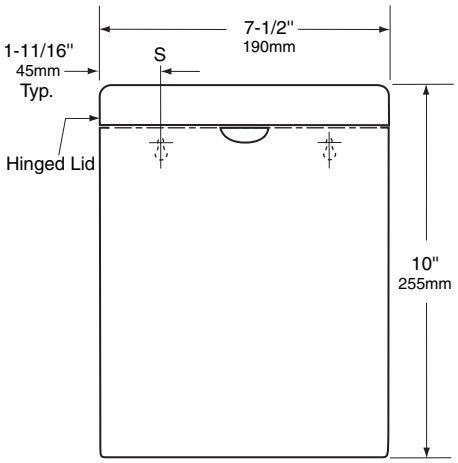


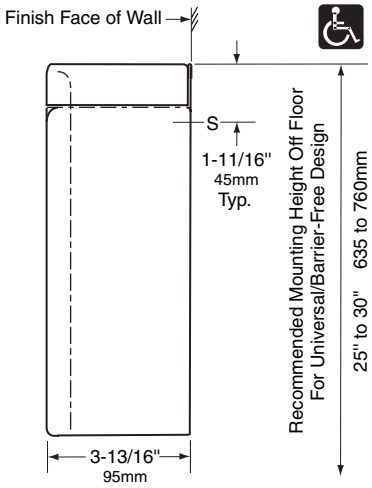


**MATERIAL:**

**Behälter**: Edelstahl rostfrei, Typ 18/10 (1.4301), 0,8mm dick. Rundum geschweißte Konstruktion. Die Außenflächen sind matt geschliffen. Integrierte Griffmulde zum Öffnen des Deckels.

**Deckel**: Edelstahl rostfrei, Typ 18/10 (1.4301), matt geschliffen, 0,8 mm dick gezogene, nahtlose Konstruktion aus einem Stück. Mit einem Stangenscharnier aus Edelstahl rostfrei über die gesamte Länge am Behälter befestigt.

**BEDIENUNG:**

Zum Einwerfen von Damenbinden und zum Leeren des Behälters wird der Deckel hochgeklappt. Wegwerf-Papiereinlagen für den Behälter sind als optionales Zubehör unter der Bobrick-Nr. 270-12 erhältlich.

**INSTALLATION:**

Befestigungsmaterial ist nicht im Lieferumfang enthalten und muss, den örtlichen Gegebenheiten entsprechend, bei der Montage ausgewählt werden. Befestigung an den mit „S“ gekennzeichneten Stellen.

**TECHNISCHE BESCHREIBUNG:**

Abfallbehälter für Damenbinden Edelstahl CrNi 18/10 (1.4301). Rundum geschweißte Konstruktion. Die Außenflächen sind matt geschliffen. Die Behältervorderseite und der Deckel weisen dieselbe Wölbung auf und sind, ebenso wie Ecken und Kanten, auf die Artikel der Serie CONTURA abgestimmt.

Der nahtlos aus einem Stück gezogene Deckel ist über die gesamte Länge mit einem Stangenscharnier aus Edelstahl am Behälter befestigt. Zum Öffnen des Deckels ist der Behälter mit einer integrierten Griffmulde versehen.

**Der aufputzmontierte Abfallbehälter für Damenbinden hat die Modellnr. B-270 von Bobrick Washroom Equipment, Inc., Clifton Park, New York; Jackson, Tennessee; Los Angeles, California; Bobrick Washroom Equipment Company, Scarborough, Ontario; Bobrick Washroom Equipment Pty. Ltd., Australia; und Bobrick Washroom Equipment Limited, GB.**

Die Abbildungen und Beschreibungen in diesem Datenblatt beziehen sich auf Produkte, wie sie zu dem in diesem technischen Datenblatt angegebenen Datum
Datenblatt angegenenen Datum hergestellt wurden. Der Hersteller behält sich das Recht vor, von Zeitzu Zeit Änderungen und Verbesserungen im Entwurf und in den Abmessungen vorzunehmen.

Ausgabe 01/07 Gedruckt den USA.
© 2007 by Bobrick Washroom Equipment, Inc.