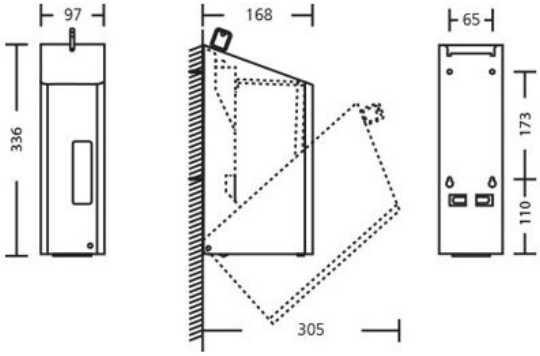

SanTRAL®

Edelstahl AFP-C Sprühspender automatisch 1200 ml, NSU 11 E/D Touchless

Gerade in stark verunreinigten Räumen ist die Verwendung eines Sprayspenders unerlässlich. Der dünnflüssige Alkohol bewirkt eine gründliche Desinfektion von Händen und Oberflächen. Mit dem SanTRAL-Sprayspender geben Sie unerwünschten Bakterien (auf den Händen) keine Chance. Er ist sozusagen der Ferrari unter den Seifenspendern. Dieser Seifen- und Desinfektionsmittelspender zeichnet sich nicht nur durch seine saubere Verarbeitung aus, sondern auch durch die bequeme Anwendung. Der Alkohol wird automatisch auf den Händen verteilt, sobald der Sensor sie wahrnimmt. Typisch für diesen Sprayspender aus der SanTRAL-Linie ist das Sichtfenster im vorderen Bereich des Spenders. Ideal zur Überprüfung des Inhalts. Legen Sie Wert auf hygienisch saubere Hände? Dann ist der SanTRAL-Sprayspender automatisch 1200 ml für Sie genau richtig.

Technische Daten

Sprühspender automatisch für Wandmontage.Mit Nachfüllbehälter.Mit Kunststoff Schloss und Schlüssel.Mit Fenster für Füllstandskontrolle.Stromversorgung durch 4 Batterien Typ D mit insgesamt 6 Volt.(Werden nicht mitgeliefert!)Auch in weiß verfügbar!

Specificaties

Artikelnummer	21419396 AFP-C
Material	Edelstahl mit Anti-Fingerprint-Beschichtung
H x B x T	336 mm x 97 mm x 168 mm
Gewicht	1,56 KG
Garantie	5 Jahre nach Einkaufsdatum
Anwendung	Nachfüllbar
Dosierung	0,7 ml pro Hub
Inhalt	1200 ml

All Care, manufacturer of dispenserlines

All Care B.V.
Storkstraat 41
3905 KX Veenendaal

P.O. Box 374
3900 AJ Veenendaal
The Netherlands

T : +31 (0) 318 517 778
F : +31 (0) 318 514 498
E : info@all-care.eu