VAR SORTING

WERTSTOFFSAMMELGERÄT WSG 69 KTS - TÜV GEPRÜFT

Abb.: Art.-Nr. 21051, Art.-Nr. 21052 und Art.-Nr. 21050

Gefertigt aus verzinkten Stahlblechen mit einer hochwertigen Pulverbeschichtung in silber. Mit Klapptür, verschließbar (Doppelbartschloss, 1 Schlüssel), somit kein Zugriff für Unbefugte. Mit bodenschonendem Kantenschutz. Ausgerüstet mit verzinktem Inneneinsatz mit praktischen Bügelgriffen, Inhalt ca. 70-l.

Wahlweise in drei Ausführungen:

- **Artikel-Nr. 21050** für Wertstoffe
= Einwurfklappe gelb (RAL 1023), mit Stanzung, rund, **fest montiert**
- **Artikel-Nr. 21051** für Papier
= Einwurfklappe enzianblau (RAL 5010), mit Stanzung, rechteckig, **fest montiert**
- **Artikel-Nr. 21052** für Restmüll
= Einwurfklappe anthrazit (RAL 7021), **selbstschließend**

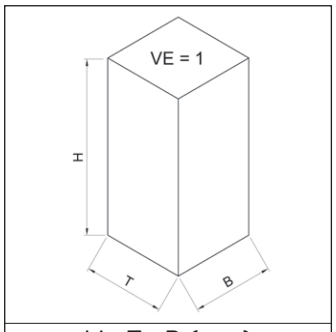

H x T x B (mm)
1065 x 470 x 470

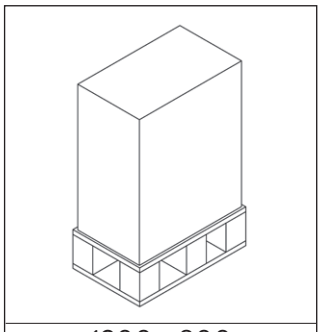

1200 x 800
VE = 8

VAR SORTING VAR INDUSTRY VAR HYGIENE VAR FIT VAR INDOOR VAR SMOKE VAR PUBLIC VAR DOG VAR PREMIUM