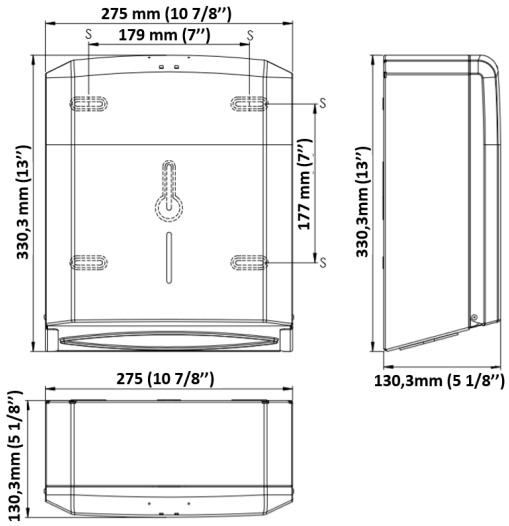

Handtuchspender Hochglanz, DT2106C

Wenn Sie ein wenig Luxus gar nicht schlecht finden, fallen Ihnen die Edelstahl-Handtuchspender in Hochglanz von Mediclinics sofort ins Auge. Das geradlinige Design in Kombination mit dem Hochglanz-Look sorgt für einen überraschender Akzent in jedem Toilettenraum. Neben dem auffallenden Design bietet dieser Handtuchspender auch genügend Vorrat an Papier für Spitzenzeiten. Dank der mehr als 400 Handtücher können Sie sicher sein, dass Ihre Gäste sich immer ihre Hände werden abtrocknen können. Drohen die Tücher doch einmal auszugehen? Dann ist der Vorrat über das Federschloss an der Vorderseite ganz einfach aufzufüllen. Möchten auch Sie sich den Luxus unserer Edelstahl-Hochglanz-Produktlinie gönnen? Fordern Sie dann umgehend Ihr Angebot an!

Technische Daten

Handtuchspender für Wandmontage.Mit Federschloss und Standard Mediclinics Schlüssel.Mit Sichtschlitz für Füllstandskontrolle

Specificaties

Artikelnummer	12921
Material	Edelstahl Hochglanz
H x B x T	330 mm x 275 mm x 130 mm
Gewicht	1,8 KG
Garantie	2 Jahre nach Einkaufsdatum
Anwendung	Wandmontage

All Care, manufacturer of dispenserlines

All Care B.V.
Storkstraat 41
3905 KX Veenendaal

P.O. Box 374
3900 AJ Veenendaal
The Netherlands

T : +31 (0) 318 517 778
F : +31 (0) 318 514 498
E : info@all-care.eu