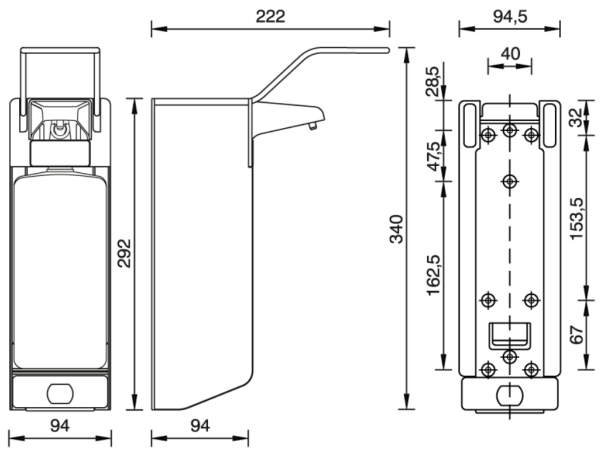


# Desinfektion/Seifenspender LH 1000 ml Aluminium, MQL10A

Ein guter Seifenspender gehört zur Grundausstattung eines jeden Sanitärbereichs. Aber für welches Modell sollen Sie sich entscheiden? Mit dem Seifenspender von MediQo-line holen Sie sich einen vollausgestatteten Spender ins Haus, der auch noch einiges aushält. Benötigen Sie eine Handvoll Seife? Mit diesem Seifen- und Desinfektionsmittelspender ist Ihnen stets eine hygienische Bedienung sicher. Der spezielle, lange Hebel macht die Bedienung mit dem Ellenbogen zum Kinderspiel. Die wiederverwendbare Nachfüllflasche wird mit dem Spender standardmäßig mitgeliefert. Mit dem Seifenspender von MediQo-line holen Sie sich einen vollausgestatteten Spender ins Haus, der auch noch einiges aushält. Ist dieser Seifenspender genau was Sie suchen? Fordern Sie umgehend Ihr Angebot an.

## Technische Daten

Seifen- und Desinfektionsmittelspender 1000 ml Mit langem Hebel und austauschbarer Edelstahl Pumpe.Mit schwarzer Rückwand, welche komplet dicht gekittet werden kann.Wird Standard mit Nachfüllbehälter geliefert.Autoklavierbar.

## Specificaties

| | |
|---|---|
| Artikelnummer | 8050 |
| Material | Aluminium (Mattsilber eloxiert) |
| H x B x T | 324 mm x 94 mm x 225 mm |
| Gewicht | 1 KG |
| Garantie | 2 Jahre nach Einkaufsdatum |
| Anwendung | Nachfüllbar |
| Dosierung | Einstellbar in 0,9 ml und 1,5 ml pro Hub |
| Inhalt | 1000 ml |



**All Care B.V.**
Storkstraat 41
3905 KX Veenendaal

P.O. Box 374
3900 AJ Veenendaal
The Netherlands

T : +31 (0) 318 517 778
F : +31 (0) 318 514 498
E : info@all-care.eu