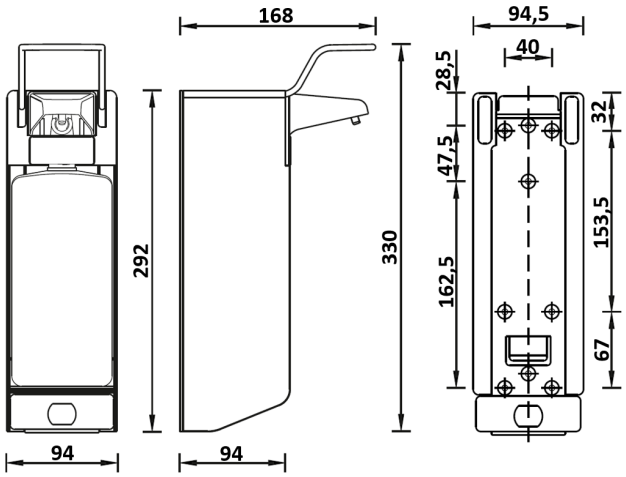

Desinfektion/Seifenspender KH 1000 ml Aluminium, MQ10A

Die Spender von MediQo-line haben eines gemeinsam: Sie bieten optimale Benutzerfreundlichkeit. Und das ist nur logisch, denn in medizinischen Notsituationen möchten Sie nicht über Ihre Seifenspender nachdenken müssen. Mit dem Seifen- und Desinfektionsmittelspender von MediQo-line können Sie jeder Krisensituation die Stirn bieten. Dieser Seifen- und Desinfektionsmittelspender besticht nicht nur durch sein geradliniges Design, sondern auch durch seine Benutzerfreundlichkeit. Der Spender wird anhand des kurzen Bedienhebels aktiviert, der speziell für die hygienische Ellbogenbetätigung entworfen worden ist. Er bietet Platz für 1000 ml Desinfektionsmittel, Seife oder Lotion, wodurch er eine langfristige und umfangreiche Nutzung garantiert. Schätzen Sie das geradlinige Design des Seifen- und Desinfektionsmittelspenders von MediQo-line? Fordern Sie jetzt Ihr Angebot an.

Technische Daten

Seifen- und Desinfektionsmittelspender 1000 ml.Mit kurzem Hebel und austauschbarer Edelstahl Pumpe. Mit schwarzer Rückwand, welche komplet dicht gekittet werden kann.Wird Standard mit Nachfüllbehälter geliefert.Autoklavierbar.

Specificaties

Artikelnummer	8035
Material	Aluminium (Mattsilber eloxiert)
H x B x T	324 mm x 94 mm x 151 mm
Gewicht	2 KG
Garantie	2 Jahre nach Einkaufsdatum
Anwendung	Nachfüllbar
Dosierung	Einstellbar in 0,9 ml und 1,5 ml pro Hub
Inhalt	1000 ml

All Care B.V.
Storkstraat 41
3905 KX Veenendaal

P.O. Box 374
3900 AJ Veenendaal
The Netherlands

T : +31 (0) 318 517 778
F : +31 (0) 318 514 498
E : info@all-care.eu