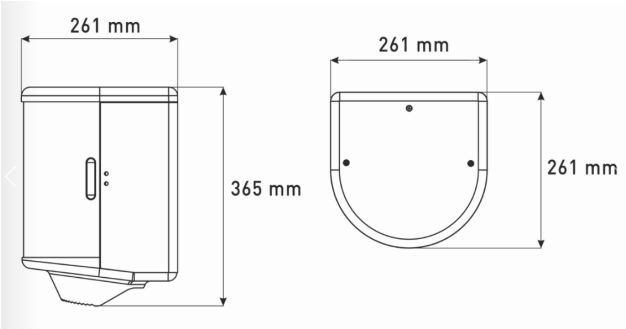

Center-Pullspender Hochglanz, DT0303C

Ihr Reinigungsdienst tut sein Möglichstes, um Ihre Räume so sauber wie möglich zu halten. Ein paar bestimmte Einrichtungsgegenstände, wie beispielsweise dieser Innenabrollungsspender von Mediclinics, erleichtern Ihren Mitarbeitern dabei die Arbeit. Dank seiner geradlinigen Formgebung ist Ihnen mit diesem Hochglanz-Innenabrollungsspender ein Designakzent in Ihrer Einrichtung sicher. Die einfache Nutzung des Spenders hat zur Folge, dass er von Ihren Gästen bei ungewünschter Verschmutzung oder Wasser sofort eingesetzt wird. Die Schiebetür an der Seite des Spenders macht das Auswechseln der Rolle darüber hinaus zum Kinderspiel. Möchten auch Sie Ihrem Reinigungsdienst die Arbeit erleichtern? Fordern Sie dann umgehend Ihr Angebot an!

Technische Daten

Center-Pull Spender für Wandmontage.Mit Federschloss und Standard Mediclinics Schlüssel.Schiebetür mit integriertem Griff (für Nachfüllen)Mit gezackter Rand

Specificaties

Artikelnummer	13661
Material	Edelstahl Hochglanz
H x B x T	365 mm x 261 mm x 261 mm
Gewicht	3,1 KG
Garantie	2 Jahre nach Einkaufsdatum
Anwendung	Wandmontage

All Care, manufacturer of dispenserlines

All Care B.V.
Storkstraat 41
3905 KX Veenendaal

P.O. Box 374
3900 AJ Veenendaal
The Netherlands

T : +31 (0) 318 517 778
F : +31 (0) 318 514 498
E : info@all-care.eu