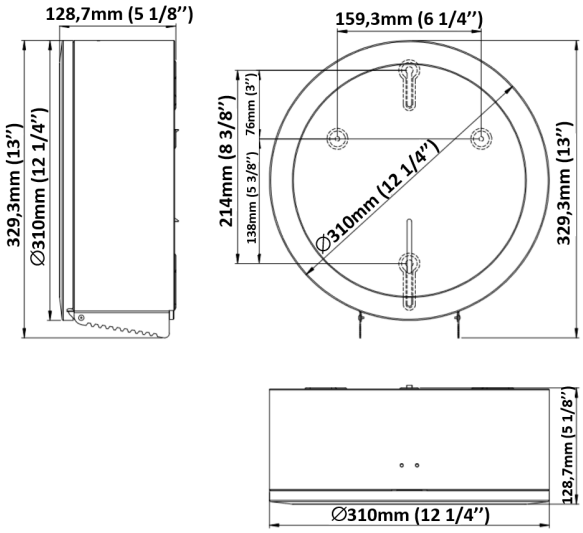

Großrollenspender midi Edelstahl, PR2787CS

Zu den Stoßzeiten in Ihrem Unternehmen wird Ihr Sanitärbereich von unzähligen Besuchern frequentiert. Das ist auch gar nicht so schlimm, solange der Vorrat an Toilettenpaper stets groß genug ist. Mit diesem Großrollenspender sehen sich Ihre Besucher, selbst zu Stoßzeiten, nie mit einer leeren Rolle konfrontiert. Das Papier ist an der Unterseite des Spenders zu entnehmen, wo dieses dank der Zacken problemlos abzureißen ist. So können Ihre Besucher, je nach Wunsch, die für sie richtige Menge Toilettenpapier nutzen. Die Füllstandskontrolle lässt sich anhand des dafür angebrachten Schlitzes an der Seite darüber hinaus problemlos vornehmen. Haben auch Sie hohe Ansprüche, wenn es um Ihr sanitäres Zubehör geht? Fordern Sie dann umgehend Ihr Angebot für den Maxi-Großrollenspender aus Edelstahl von Mediclinics an.

Technische Daten

Großrollenhalter für Wandmontage.Mit Federschloss und Standard Mediclinics Schlüssel.Mit Fenster zur Füllstandskontrolle.Mit Rändelränder für einfaches Abreißen.

Specificaties

Artikelnummer	13752
Material	Edelstahl
H x B x T	310 mm x 310 mm x 129 mm
Gewicht	1,7 KG
Garantie	2 Jahre nach Einkaufsdatum
Anwendung	Wandmontage

All Care, manufacturer of dispenserlines

All Care B.V.
Storkstraat 41
3905 KX Veenendaal

P.O. Box 374
3900 AJ Veenendaal
The Netherlands

T : +31 (0) 318 517 778
F : +31 (0) 318 514 498
E : info@all-care.eu