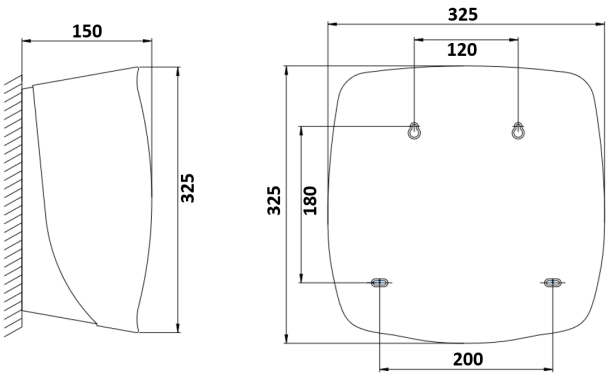

Handtuchspender Edelstahl/Kunststoff, PQXMidiH

Sie möchten vermeiden, dass die Besucher Ihrer Toilette diese mit nassen Händen verlassen müssen, da keine Handtücher mehr zur Verfügung stehen. Deshalb wünschen Sie sich einen gut gefüllten Handtuchspender mit genügend Lagerkapazitäten. Ein Handtuchspender sollte natürlich vor allem praktisch in der Nutzung sein. Dies muss dem Design jedoch keinen Abbruch tun. Der Spender von PlastiQline Exclusive zeichnet sich durch seine einzigartige Kombination aus modernem Design und praktischer Benutzerfreundlichkeit aus. Die viereckige Vorderseite aus Edelstahl verfügt über abgerundete Ecken. So lassen sich ärgerliche Unfälle vermeiden und stellen Sie sicher, dass Ihre Gäste den Handtuchspender völlig sicher nutzen können. Möchten Sie vermeiden, dass die Besucher Ihrer Toilette diese mit nassen Händen verlassen müssen? Fordern Sie umgehend Ihr Angebot für den Handtuchspender von PlastiQline Exclusive an.

Technische Daten

Handtuchspender für Wandmontage.Mit Schloss und PQX Schlüssel schwarz.Mit zwei Fenster zur Füllstandskontrolle.Universal Nachfüllbar.

Specificaties

Artikelnummer	5730
Material	Edelstahl Frontplatte | Seiten Kunststoff schwarz
H x B x T	325 mm x 325 mm x 150 mm
Gewicht	1 KG
Garantie	2 Jahre nach Einkaufsdatum
Anwendung	Wandmontage

All Care, manufacturer of dispenserlines

All Care B.V.
Storkstraat 41
3905 KX Veenendaal

P.O. Box 374
3900 AJ Veenendaal
The Netherlands

T : +31 (0) 318 517 778
F : +31 (0) 318 514 498
E : info@all-care.eu