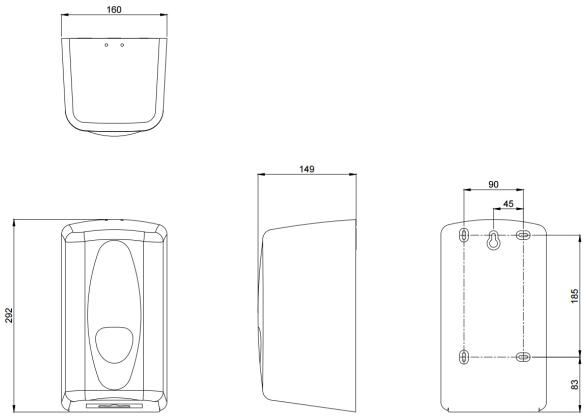

PLASTIQLINE 2020
an All Care brand

Toilettenpapierspender Einzelblatt Kunststoff, PQ20Tissue

Ein Besuch des „stillen Örtchens“ soll für Ihre Gäste auch ein Moment der Entspannung sein. Toilettenpapiermangel kann aber außerordentlich frustrierend sein. Mit dem PlastiQline 2020 Bulk Pack Toilet Tissue Dispenser können Sie sich darauf verlassen, dass Ihre Gäste jederzeit über genügend Toilettenpapier verfügen. Toilettenpapier in Rollenform mag eine gute Lösung sein, mit weichen Papiertüchern verwöhnen Sie Ihre Gäste noch mehr. Und achten Sie doch auch auf das Design. Mit der PlastiQline 2020-Serie erwerben Sie Funktionalität, Komfort und Design. Dieser Spender verfügt über ein robustes Gehäuse, das Stoßeinwirkungen von außen locker wegsteckt. Durch das schwarze Sichtfenster an der Vorderseite des Spenders – das übrigens ein typisches Merkmal der PlastiQline 2020-Serie ist – lässt sich der verbleibende Tüchervorrat leicht überwachen. Möchten Sie Ihre Gäste ein wenig verwöhnen? Dann fordern Sie doch gleich ein Angebot an!

Technische Daten

Toilettenpapierspender für Einzelblatt-Entnahme.Mit Schloss und Schlüssel.Standard mit grauem Fenster.Geeignet für Logobedruckung.Universal Nachfüllbar.

Specificaties

Artikelnummer	3230
Material	ABS Kunststoff (Weiß)
H x B x T	292 mm x 160 mm x 149 mm
Gewicht	0,59 KG
Garantie	1 Jahr nach Einkaufsdatum
Anwendung	Wandmontage

All Care B.V.
Storkstraat 41
3905 KX Veenendaal

P.O. Box 374
3900 AJ Veenendaal
The Netherlands

T : +31 (0) 318 517 778
F : +31 (0) 318 514 498
E : info@all-care.eu