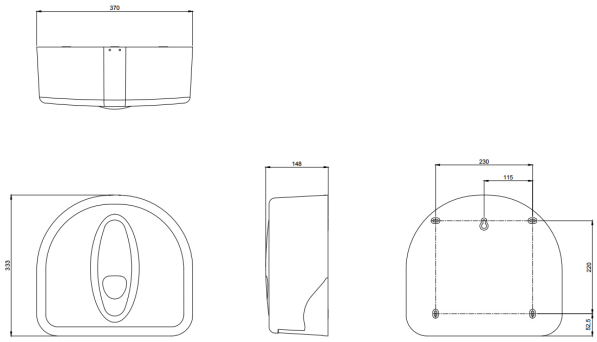

PLASTIQLINE 2020
an All Care brand

Großrollenspender maxi Kunststoff, PQ20MaxiJ

Nach einem entspannten Toilettenbesuch können Sie den Tag viel unbeschwerter genießen. Eine Voraussetzung dafür ist allerdings, dass es während des Toilettenbesuchs keine unangenehmen Überraschungen gibt, beispielsweise eine leere Toilettenpapierrolle. Mit diesem Jumborollenspender stellen Sie immer eine ausreichende Menge Toilettenpapier bereit. Dieser Jumborollenspender ist zweifelsohne eines der größten Modelle aus unserem Sortiment. Er wurde für eine große Jumborolle mit einem Durchmesser von gut 31 cm ausgelegt und stellt sicher, dass immer Ihren Gästen immer genügend Toilettenpapier zur Verfügung steht. Durch die speziellen Abreißkanten an der Unterseite des Spenders ist das Toilettenpapier ganz einfach zu entnehmen. Sind Sie anspruchsvoll, wenn es um die Gebrauchsfreundlichkeit der Accessoires geht? Dann fordern Sie doch gleich ein Angebot für den PlastiQline 2020 Jumbo Dispenser an.

Technische Daten

Großrollenhalter Maxi für Wandmontage.Mit Rändelrädern an der Unterseite.Mit Schloss und Schlüssel.Standard mit grauem Fenster.Geeignet für Logobedruckung.Universal Nachfüllbar.

Specificaties

Artikelnummer	3223
Material	ABS Kunststoff (Weiß)
H x B x T	333 mm x 370 mm x 135 mm
Gewicht	1,22 KG
Garantie	1 Jahr nach Einkaufsdatum
Anwendung	Wandmontage

All Care, manufacturer of dispenserlines

All Care B.V.
Storkstraat 41
3905 KX Veenendaal

P.O. Box 374
3900 AJ Veenendaal
The Netherlands

T : +31 (0) 318 517 778
F : +31 (0) 318 514 498
E : info@all-care.eu