VAR SORTING

SELBSTLÖSCHENDE WERTSTOFF-SAMMELGERÄTE – WSG 40S, 55S UND 85S TÜV ZERTIFIZIERT

Lieferbar in zwei Ausführungen:

1. Verzinktes Stahlblech mit einer Strukturpulverbeschichtung in antik-silber

2. Verzinktes Stahlblech mit einer Pulverbeschichtung in silber

Kopfteil mit selbstschließendem Schwingdeckel und praktischen Griffmulden, abnehmbar. Ausgerüstet mit Klemmring zur Befestigung des Abfallsackes. Bodenschonender Kantenschutz (Bei antik-silber-Kantenschutz in silber-grau, bei silber-Kantenschutz in schwarz).

Abb.: WSG 40S, WSG 55S und WSG 85S

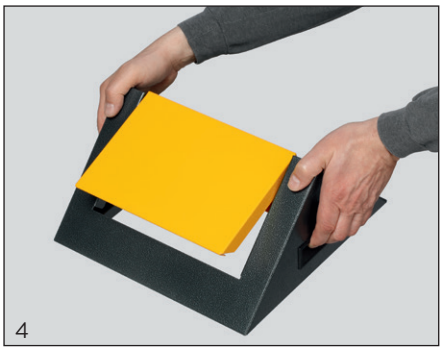

Zubehör: Rollensatz, 4 Lenkbremsrollen, Art.-Nr. 21039

	MODELL					
	40S		55S		85S	
Einwurfklappe (RAL)	antik-silber	silber	antik-silber	silber	antik-silber	silber
verkehrsgelb (1023)	21110	21120	21020	21030	21130	21140
enzianblau (5010)	21111	21121	21021	21031	21131	21141
silber	21112	-	21022	-	21132	-
anthrazit (7021)	-	21122	-	21032	-	21142

VAR SORTING

GEZIELTES SAMMELN MIT TÜV-GEPRÜFTEN SAMMELGERÄTEN WSG 40S, WSG 55S UND WSG 85S

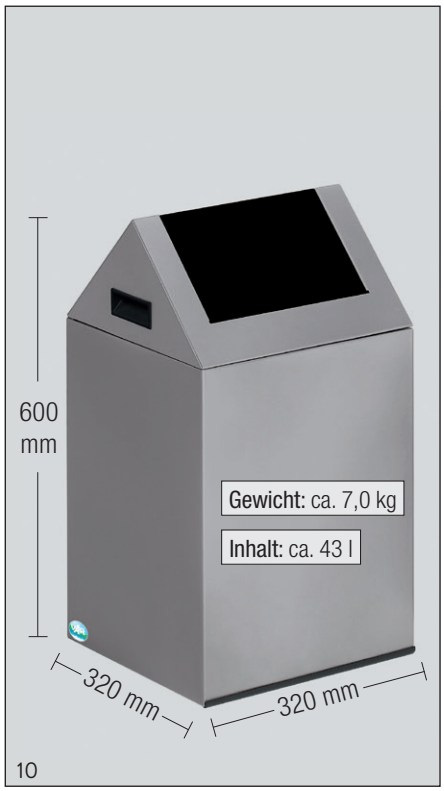

Abb.: WSG 40S, silber, Einwurfklappe anthrazit, Art.-Nr. 21122

Abb.: WSG 55S, antik-silber, Einwurfklappe enzianblau, Art.-Nr. 21021

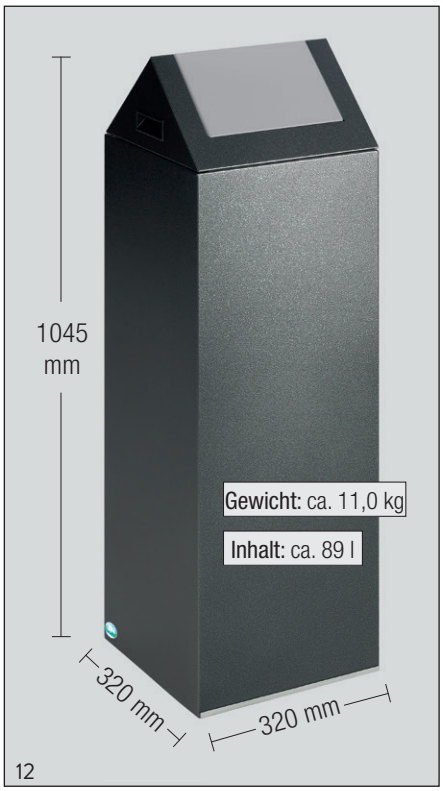

Abb.: WSG 85S, antik-silber, Einwurfklappe silber, Art.-Nr. 21132

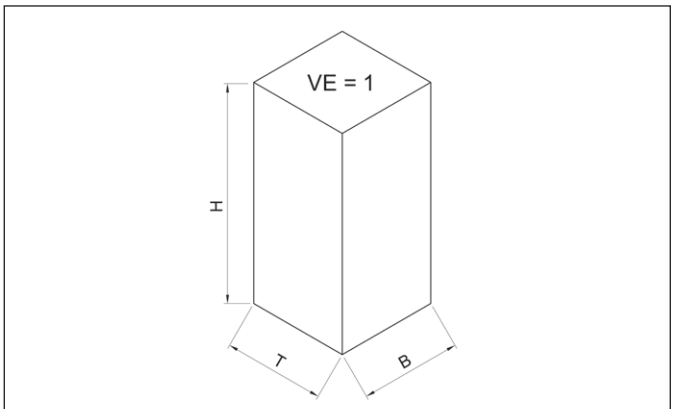

H x T x B (mm)	
40S	640 x 370 x 370
55S	835 x 370 x 370
85S	1080 x 370 x 370

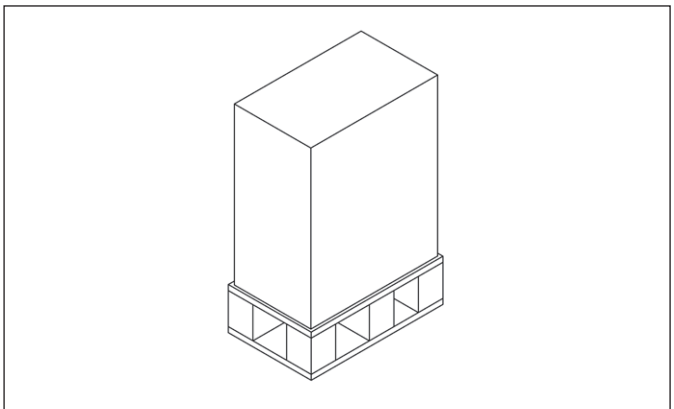

1200 x 800
VE = 18
VE = 15
VE = 10